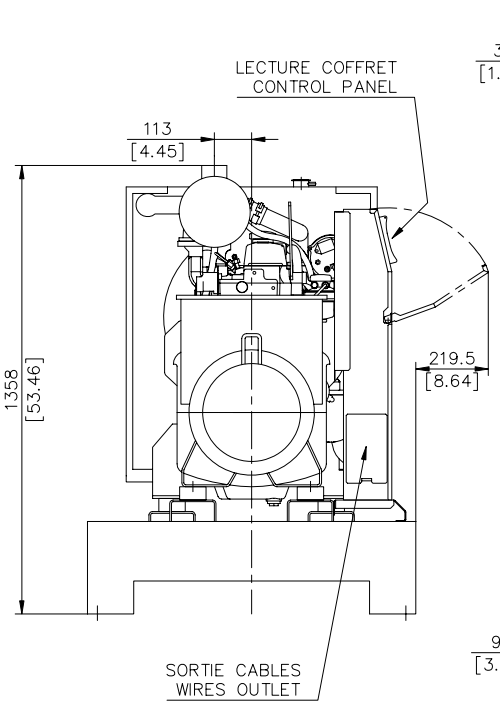

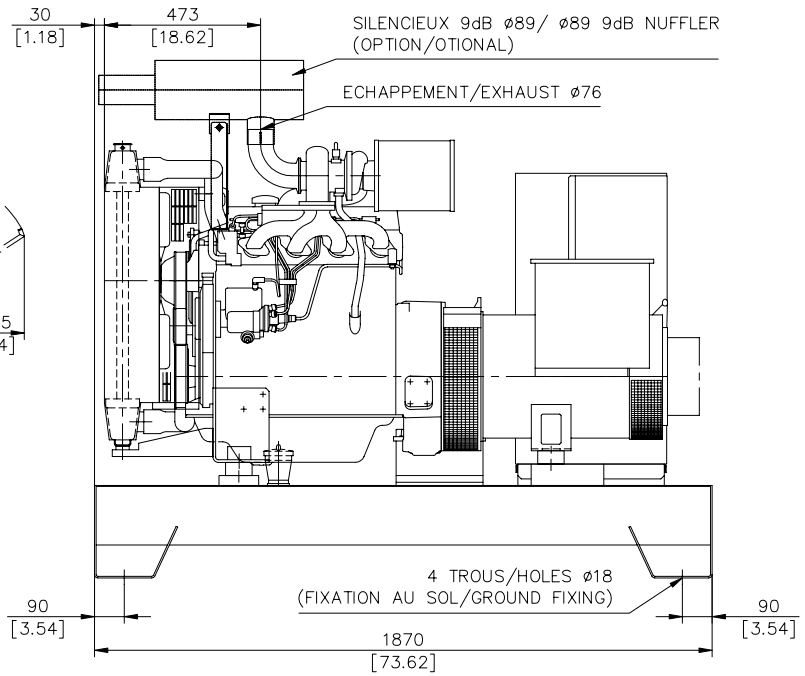

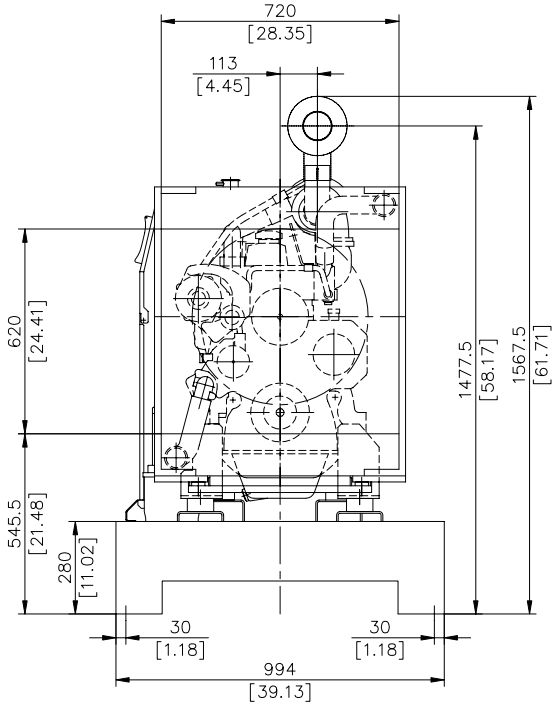

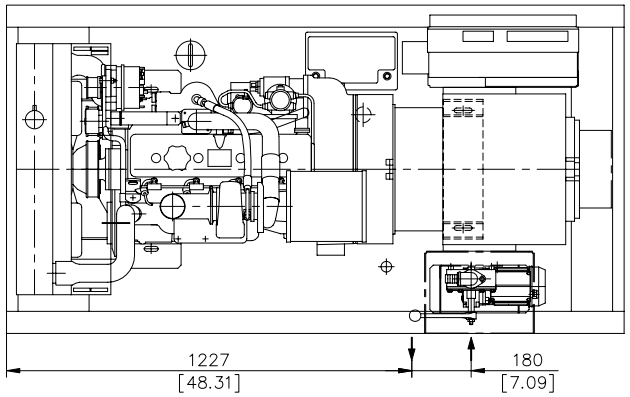

REMPLISSAGE AUTO RESERVOIR/FUEL TANK AUTO FILLING
ASPIRATION/INLET 3/4" BSP
RETOUR/OUTLET 1"1/4 BSP

MOTEUR/ENGINE	ALTERNATEUR/GENERATOR	MASSE/WEIGHT (kg/lbs) A vide/Dry	MASSE/WEIGHT (kg/lbs) OdM/Wet
4045TF	LSA432L6	1090 / 2404	1290 / 2844
4045TF	LSA432L8	1110 / 2448	1310 / 2889

Ce plan est valable pour groupe électrogène avec réservoir gasoil intégré.
Pour version sans réservoir gasoil intégré voir plan correspondant.
This drawing is valid for a generating set with integrated fuel tank.
For version without integrated fuel tank refer to relevant drawing.

IND.	DESIGNATION DE LA MODIFICATION	DATE	VISA (DESSINE)	DATE	VISA (VERIFIE)
A	CREATION DU DOCUMENT	09/10/01	C.ASCOET	09/10/01	M.BRIAND

MATIERE :	FORMAT : A2
REVETEMENT :	ECHELLE : 1/10
TOLERANCE : JS13/Js13 sauf Indication Particulière	FOLIO : 1/1
DESIGNATION : GROUPE ELECTROGENE/GENERATING SET MOTEUR/ENGINE – JOHN-DEERE 4045T	MASSE (Vide/Plein) kG

3-00-01-2768-01-A

8.41.63.07

CE PLAN EST LA PR

Ce plan vous est remis à titre indicatif et peut être révisé sans préavis
This drawing is for informational purposes only and maybe changed without notice